平成26年度　全国高等学校総合体育大会　ハンドボール競技
高松宮記念杯　第65回全日本高等学校ハンドボール選手権大会
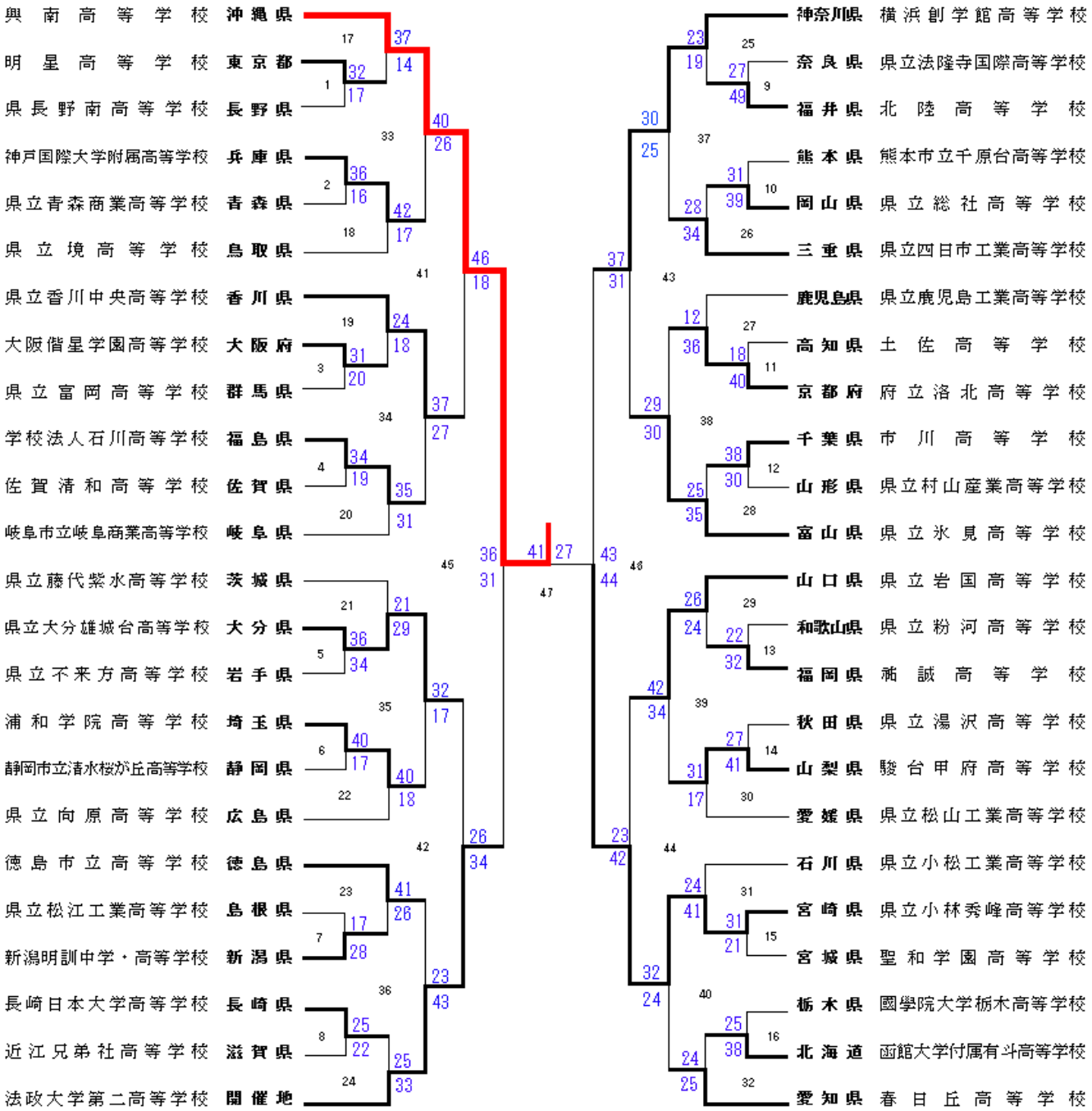
優勝　　興南高校（沖縄県）
準優勝　　県立小林秀峰高校（宮崎県）
3位　　法政大学第二高校（神奈川県）
3位　　横浜創学館高校（神奈川県）