平成 30 年度 全国高等学校総合体育大会
高松宮記念杯 第 69 回 全日本高等学校ハンドボール選手権大会
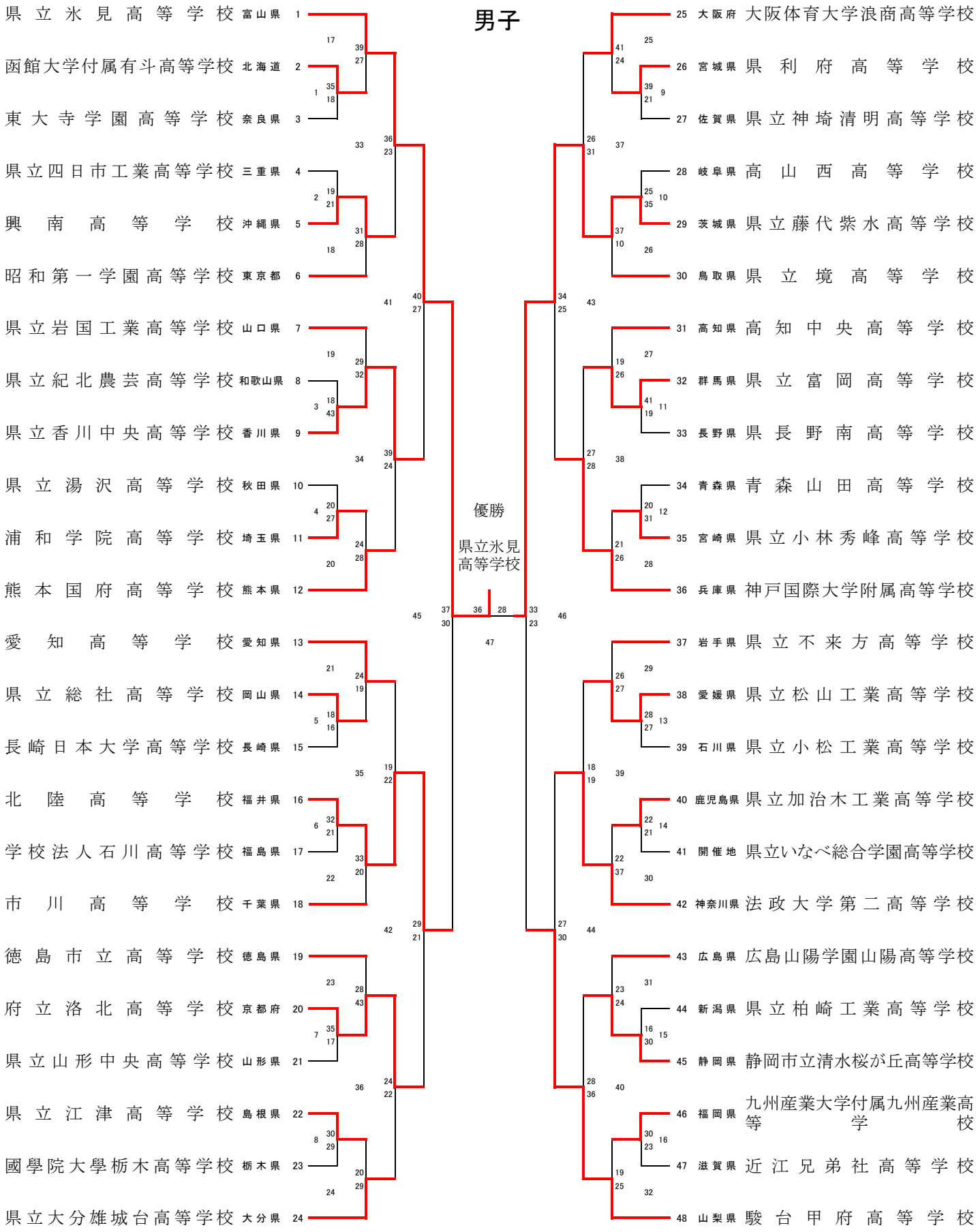
男子